Milan

MLN TWAIN 6904+4904-4905

18353/0

DATOS TÉCNICOS
LUMINARIA PORTATIL .
CORRIENTE DE ENTRADA AC 230V 50-60Hz.
1 CASQUILLO E27 PARA LÁMPARAS LED.
INTERRUPTOR INTEGRADO EN LA LUMINARIA.

TECHNICAL DATA
PORTABLE LUMINAIRE.
INPUT CURRENT AC 230V 50-60Hz.
1 E27 SOCKET FOR LED LAMP.
SWITCH INTEGRATED IN THE LUMINARIE.

Lista de partes.
Bill of materials.

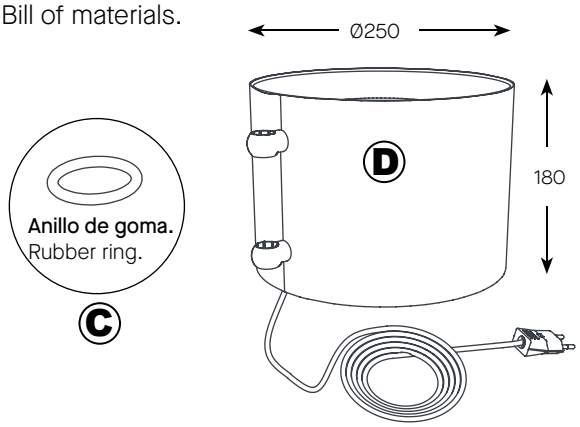

1 Utilizando el accesorio compatible A+B, Introducir primero el anillo de goma C, que servirá para mantener la pantalla D a la altura deseada. Posteriormente introducir la pieza A+B por los orificios que se aprecian en el dibujo. Repetiremos la acción por el número de pantallas que decidamos.
1 Using the compatible accessory A + B, first insert the rubber ring C, which will serve to keep the D screen at the desired height. Then insert piece A + B through the holes shown in the drawing. We will repeat the action by the number of screens that we decide.

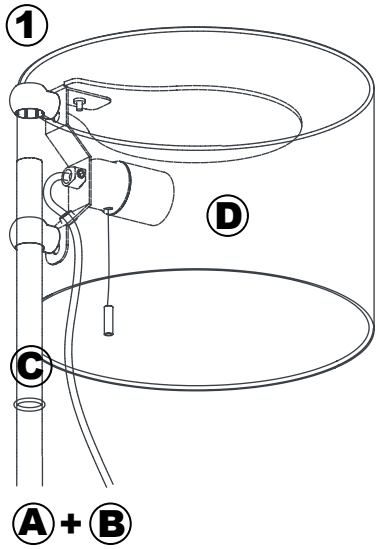

Accesorios compatibles
Compatible accessories

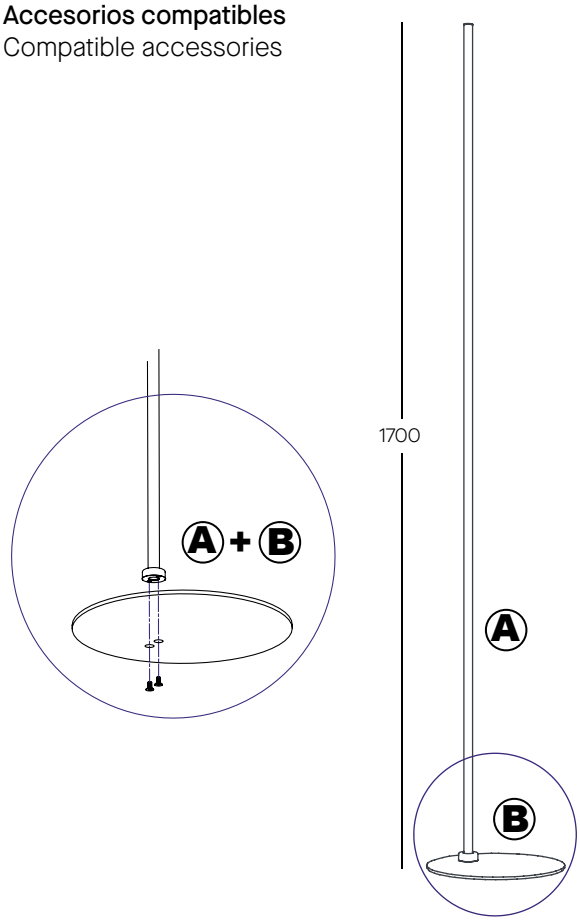

Ref. 4904, 4905

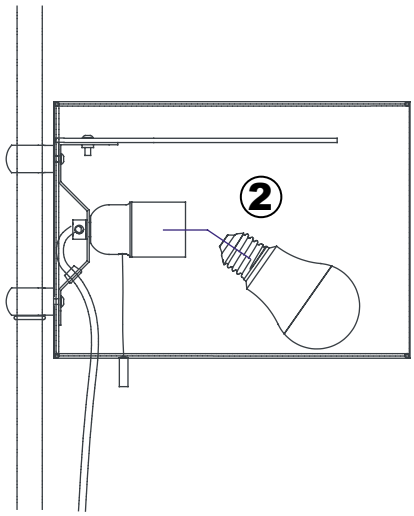

2 Es el momento de colocar la lámpara LED retrofit que hayamos seleccionado.
El portalamparas incorpora un interruptor que se acciona tirado de una cuerda.
2 It is time to place the retrofit LED lamp that we have selected.
The lamp holder incorporates a switch that is pulled by a rope.

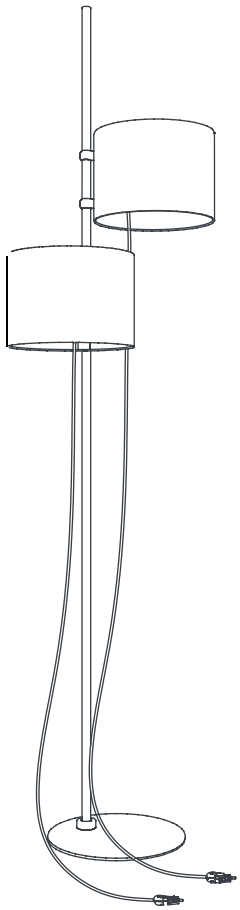

Arquimedes, 24 - 08907 L'HOSPITALET DE LLOBREGAT (Barcelona) - (ESPAÑA) • e-mail:info@milan-iluminacion.com
Telf. +34 93 336 99 66 * Mov. 609 00 60 32 - Fax.+34 93 336 99 60 Telf. International +34 93 264 04 18

Milan

MLN TWAIN 6904+3904-3905

18353/0

DATOS TÉCNICOS
LUMINARIA PORTATIL .
CORRIENTE DE ENTRADA AC 230V 50-60Hz.
1 CASQUILLO E27 PARA LÁMPARAS LED.
INTERRUPTOR INTEGRADO EN LA LUMINARIA.

TECHNICAL DATA
PORTABLE LUMINAIRE.
INPUT CURRENT AC 230V 50-60Hz.
1 E27 SOCKET FOR LED LAMP.
SWITCH INTEGRATED IN THE LUMINARIE.

Lista de partes.
Bill of materials.

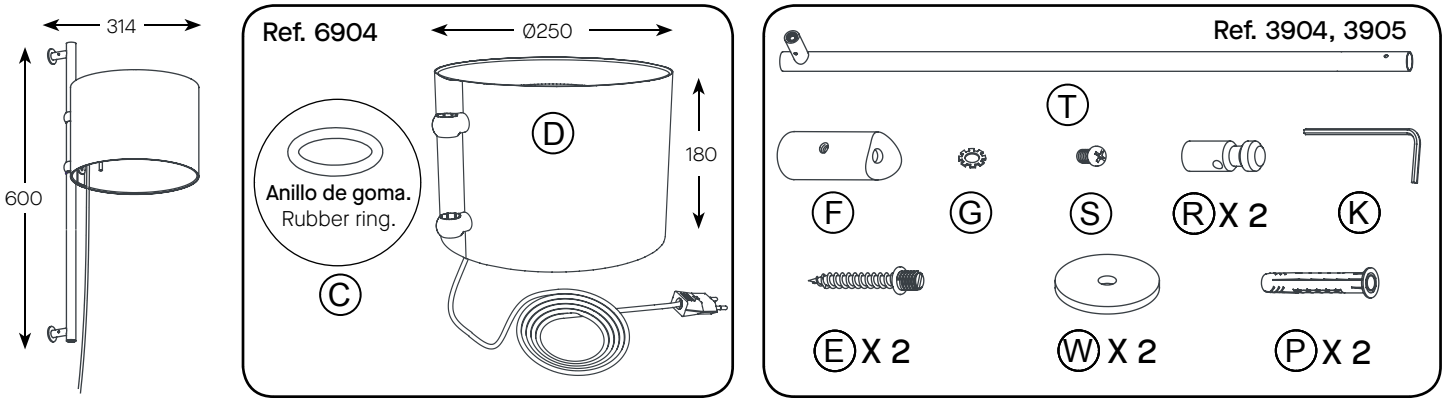

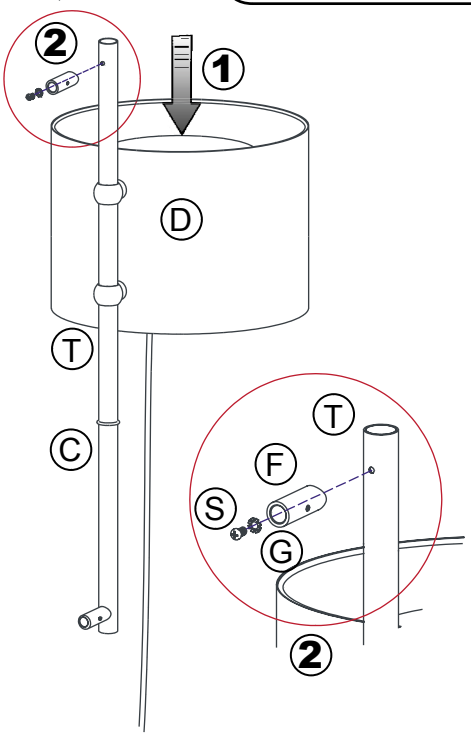

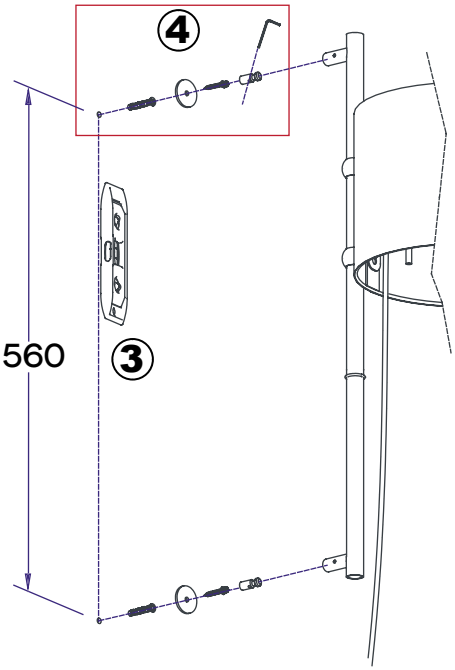

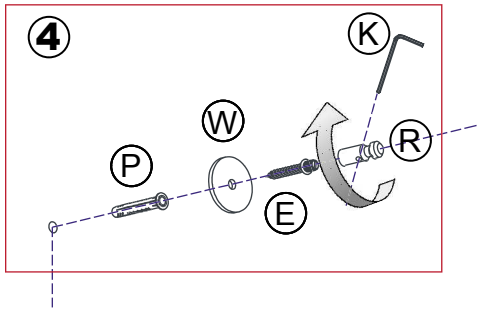

4 **Introducir los tacos de expansión (P), e iniciar el montaje de las piezas (W) y (E) con un destornillador hasta quedar asegurado. Posteriormente roscar (R) sobre (E) y apretarlo haciendo pasar (K) por el orificio para ayudarnos a realizar fuerza.**
4 Insert the expansion plugs (P), and start assembling parts (W) and (E) with a screwdriver until they are secure. Then screw (R) over (E) and tighten it by passing (K) through the hole to help us make force.

1 **Utilizando el accesorio (Cod. 3904, 3905), Introducir primero el anillo de goma (C) por el extremo del tubo (T), que servirá para mantener la pantalla (D) a la altura deseada. Posteriormente introducir los ojales de la pantalla (D) por el extremo del tubo (T).**
1 Using the accessory (Cod. 3904, 3905), first insert the rubber ring (C) through the end of the tube (T), which will serve to keep the screen (D) at the desired height. Then insert the eyelets of the screen (D) through the end of the tube (T).

2 **Ensamblar los componentes (F), (G), (S), en el tubo (T) .**
2 Assemble the components (F), (G), (S), in the tube (T).

3 **Realizar los agujeros sobre la superficie de montaje (560mm.), con la mayor exactitud posible con la ayuda de útiles de nivel o plomada.**
3 Drill the holes on the mounting surface (560 mm.) As accurately as possible with the help of level or plumb tools.

5 **Aproximar e introducir el conjunto de tubo (T) hacia los conjuntos instalados en la superficie de instalación del paso (4), y apretar los tornillos escondidos en el interior de la pieza (F), con la llave allen (K).**
5 Approach and insert the tube assembly (T) towards the assemblies installed on the installation surface of step (4), and tighten the screws hidden inside the part (F), with the key allen (K)..

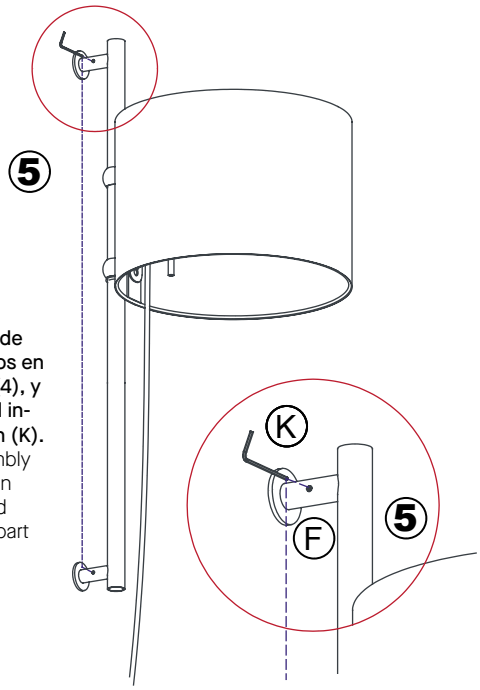

Arquimedes, 24 - 08907 L'HOSPITALET DE LLOBREGAT (Barcelona) - (ESPAÑA) • e-mail:info@milan-iluminacion.com
Telf. +34 93 336 99 66 * Mov. 609 00 60 32 - Fax.+34 93 336 99 60 Telf. International +34 93 264 04 18